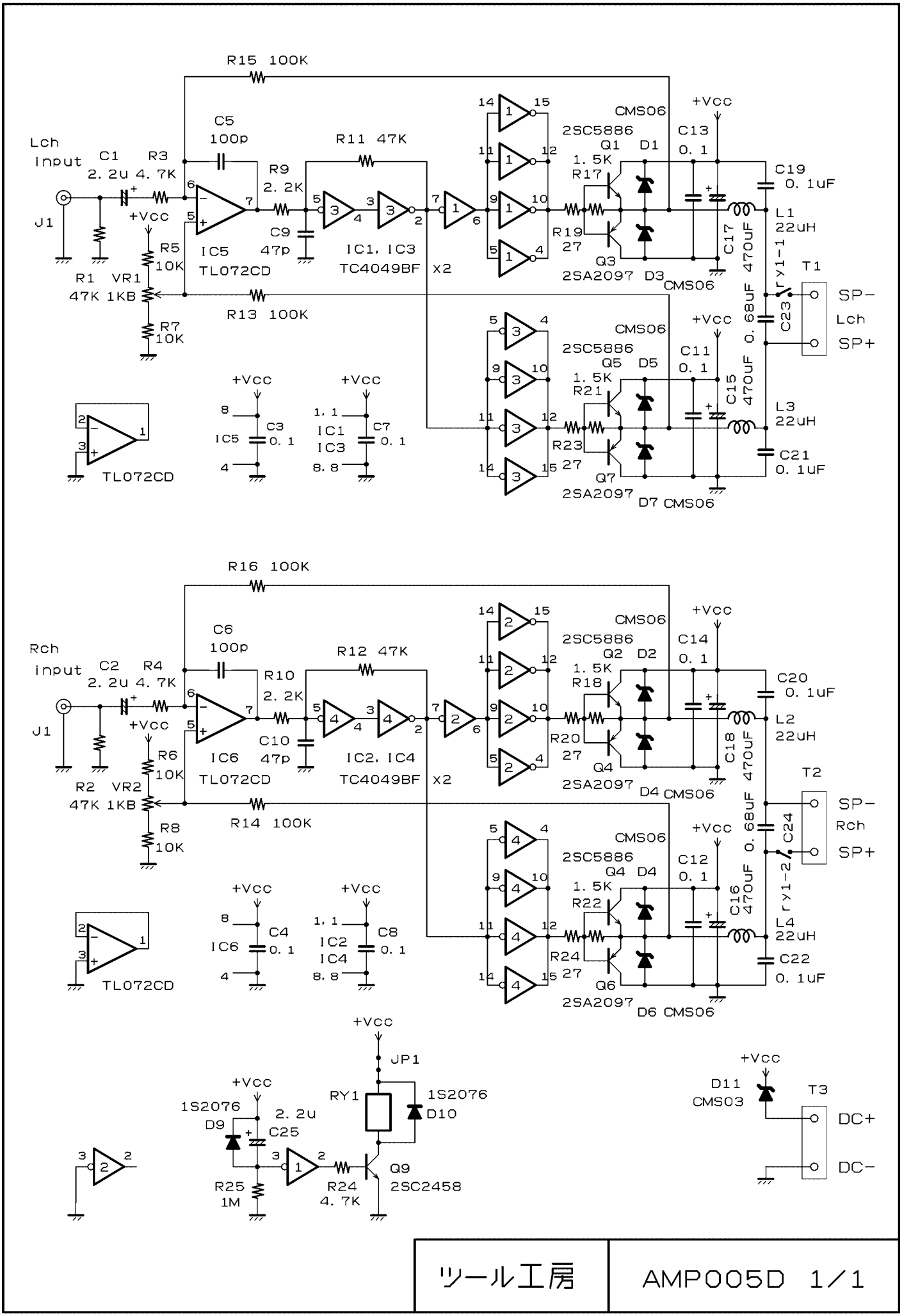

ツール工房	AMP005D 1/1