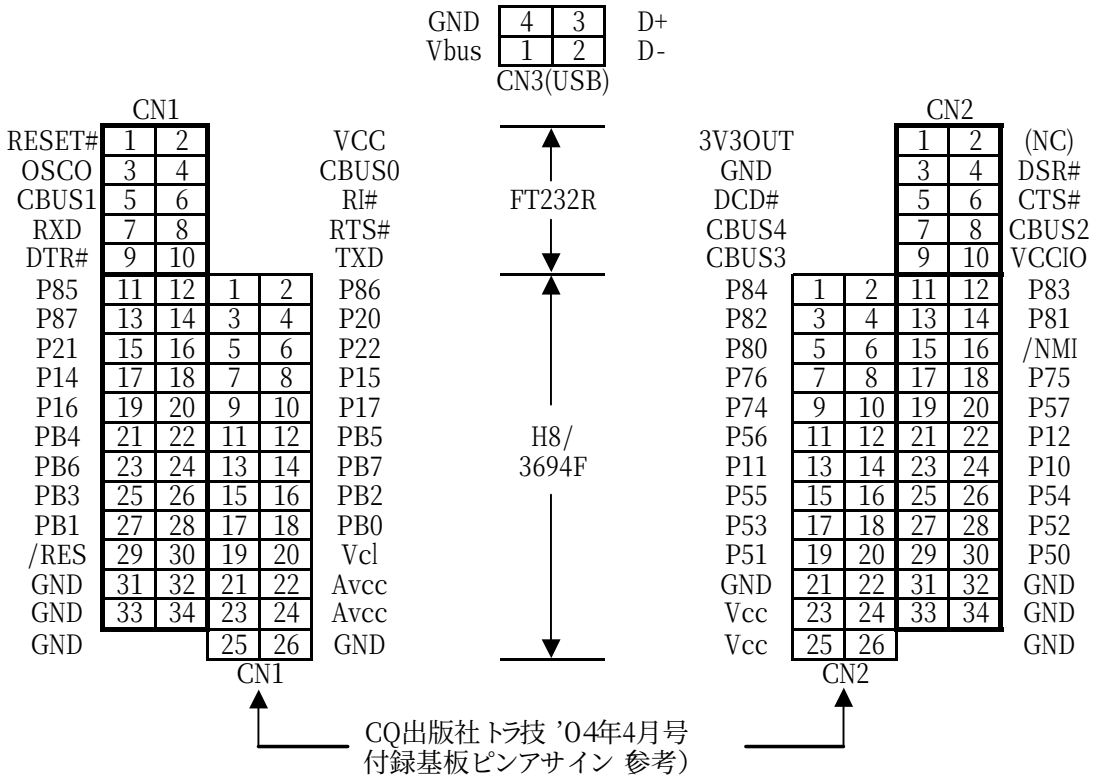
GND 4 3 D+
Vbus 1 2 D-
CN3(USB)
CN1
RESET# 1 2 VCC
OSCO 3 4 CBUS0
CBUS1 5 6 RI#
RXD 7 8 RTS#
DTR# 9 10 TXD
P85 11 12 1 2 P86
P87 13 14 3 4 P20
P21 15 16 5 6 P22
P14 17 18 7 8 P15
P16 19 20 9 10 P17
PB4 21 22 11 12 PB5
PB6 23 24 13 14 PB7
PB3 25 26 15 16 PB2
PB1 27 28 17 18 PB0
/RES 29 30 19 20 Vcl
GND 31 32 21 22 Avcc
GND 33 34 23 24 Avcc
GND 25 26 GND
CN1
FT232R
H8/
3694F
CN2
3V3OUT 1 2 (NC)
GND 3 4 DSR#
DCD# 5 6 CTS#
CBUS4 7 8 CBUS2
CBUS3 9 10 VCCIO
P84 1 2 11 12 P83
P82 3 4 13 14 P81
P80 5 6 15 16 /NMI
P76 7 8 17 18 P75
P74 9 10 19 20 P57
P56 11 12 21 22 P12
P11 13 14 23 24 P10
P55 15 16 25 26 P54
P53 17 18 27 28 P52
P51 19 20 29 30 P50
GND 21 22 31 32 GND
Vcc 23 24 33 34 GND
Vcc 25 26 GND
CN2
CQ出版社 トラ技 '04年4月号
付録基板ピンアサイン 参考)

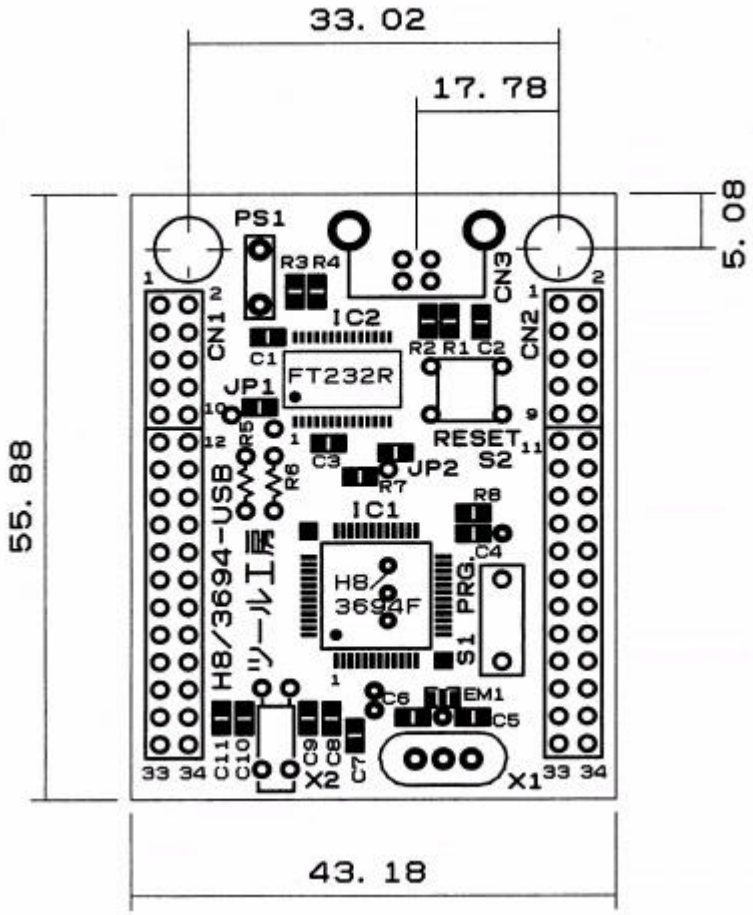
33. 02
17. 78
5. 08
55. 88
43. 18
PS1
R3 R4
CN3
CN1
CN2
IC2
C1
R2 R1 C2
FT232R
JP1
R5
R6
C3
JP2
R7
RESET
S2
R8
IC1
C4
H8/
3694F
PRG.
S1
C6
EM1
C5
H8/3694-USB
ツール工房
C11
C10
C9
C8
C7
X2
X1
33 34
33 34