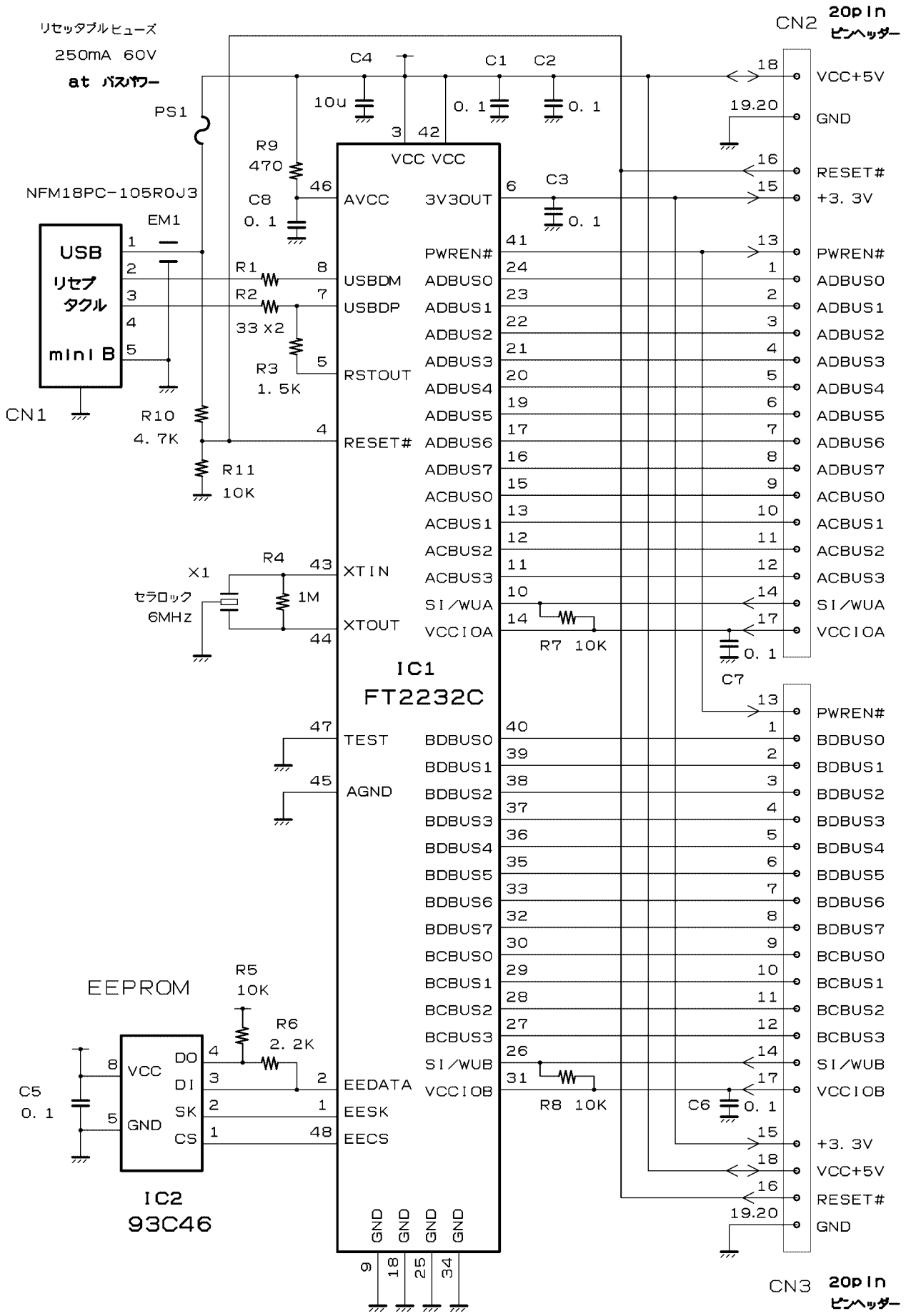

ツール工房	USB2232 1/1